WIDOK – FRONT

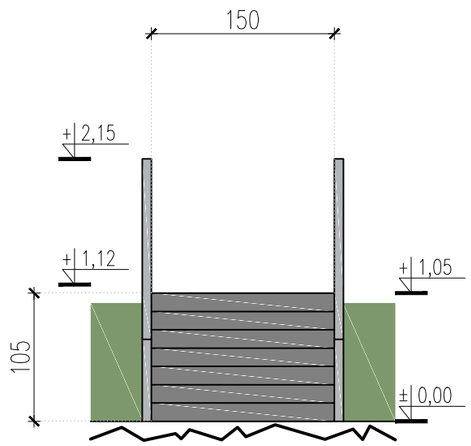

WIDOKI BOCZNE

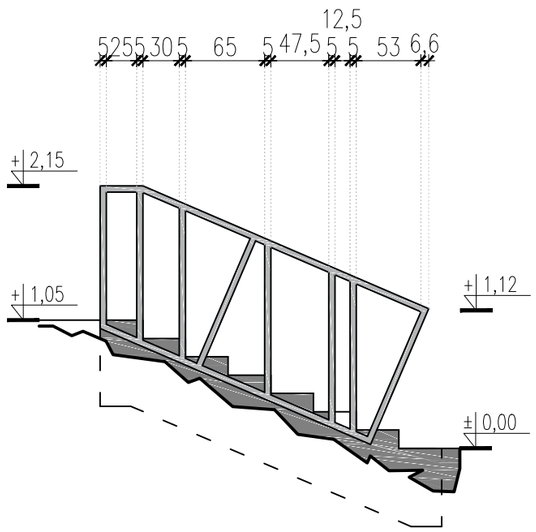

CHARAKTERYSTYKA

- Schody posadowić na gruncie niewysadzinowym.
- Schody terenowe wykonać jako prefabrykat żelbetowy.
- Schody w kolorze naturalnego betonu, powierzchnia hydrofobizowana.
- Płyta żelbetowa grubości 12cm, beton C30/37 W8, stal RB500 o12, pręty rozdzielcze StOS o8.
- Układ zbrojenia wg załącznika do projektu.
- Barierka stalowa o wysokości 110cm z profili zamkniętych 50x50 malowanych proszkowo w kolorze RAL7022.
- Całość wg części obliczeniowej i rysunku szczegółowego.

RZUT

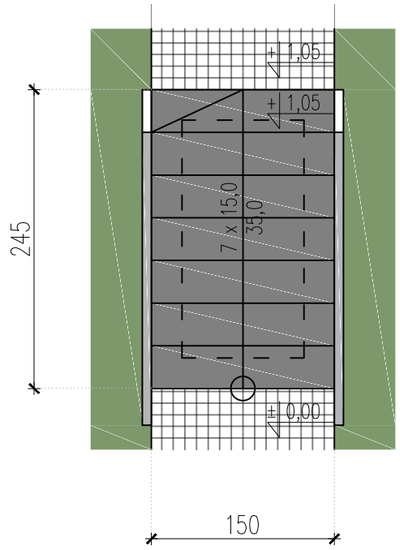

PRZEKRÓJ

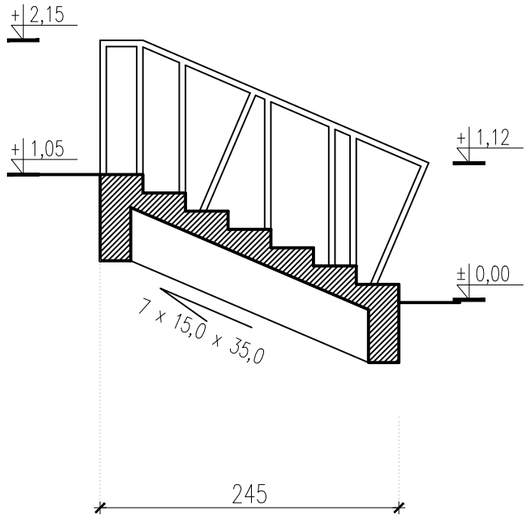

STUDIO PROJEKTOWE ADRIAN GAJDA
41 - 946 PIEKARY ŚLĄSKIE; UL. ROZDZIEŃSKIEGO 2
TEL.: +48 . 502.66.29.29 / EMAIL: ADRIANGAJDA@SPAG.PL

STUDIO PROJEKTOWE ADRIAN GAJDA

TEMAT / PROJECT:
PRZEBUDOWA ZAGOSPODAROWANIA I UZBROJENIA TERENU OGÓLNOKSZTAŁCĄCEJ SZKOŁY BALETOWEJ PRZY ULICY CHORZOWSKIEJ 22 W BYTOMIU (DZIAŁKA NR EWID.: 2047/44, K.M. 9, OBRĘB BYTOM), OBEJMUJĄCA BUDOWĘ MURÓW OPOROWYCH, URZĄDZEŃ BUDOWLANYCH, OBIEKTÓW MAŁEJ ARCHITEKTURY I OŚWIETLENIA ZEWNĘTRZNEGO ORAZ INSTALACJI ELEKTROENERGETYCZNEJ I KANALIZACJI DESZCZOWEJ

PROJEKTOWAŁ:	MGR INŻ. ARCH. ADRIAN GAJDA	NR UPR./EWID.: SLOKK/II/32/05	PODPIS:
PROJEKTOWAŁ:	MGR INŻ. PAWEŁ MITAS	NR UPR./EWID.: SLK/5396/PWOK/14	PODPIS:

FAZA / PHASE: PROJEKT BUDOWLANY	BRANŻA / BRANCH: ARCHITEKTURA
SKALA / SCALE: 1:50	DATA / DATE: 10.2026

TYTUŁ RYSUNKU / DRAWING TITLE:
ZAGOSPODAROWANIE TERENU
SCHODY TERENOWE

NUMER RYSUNKU / DRAWING NUMBER: Z_D_01

REWIZJA / REVISION: